令和６年度 第５０回那覇南部地区高等学校バドミントン新人ダブルス大会
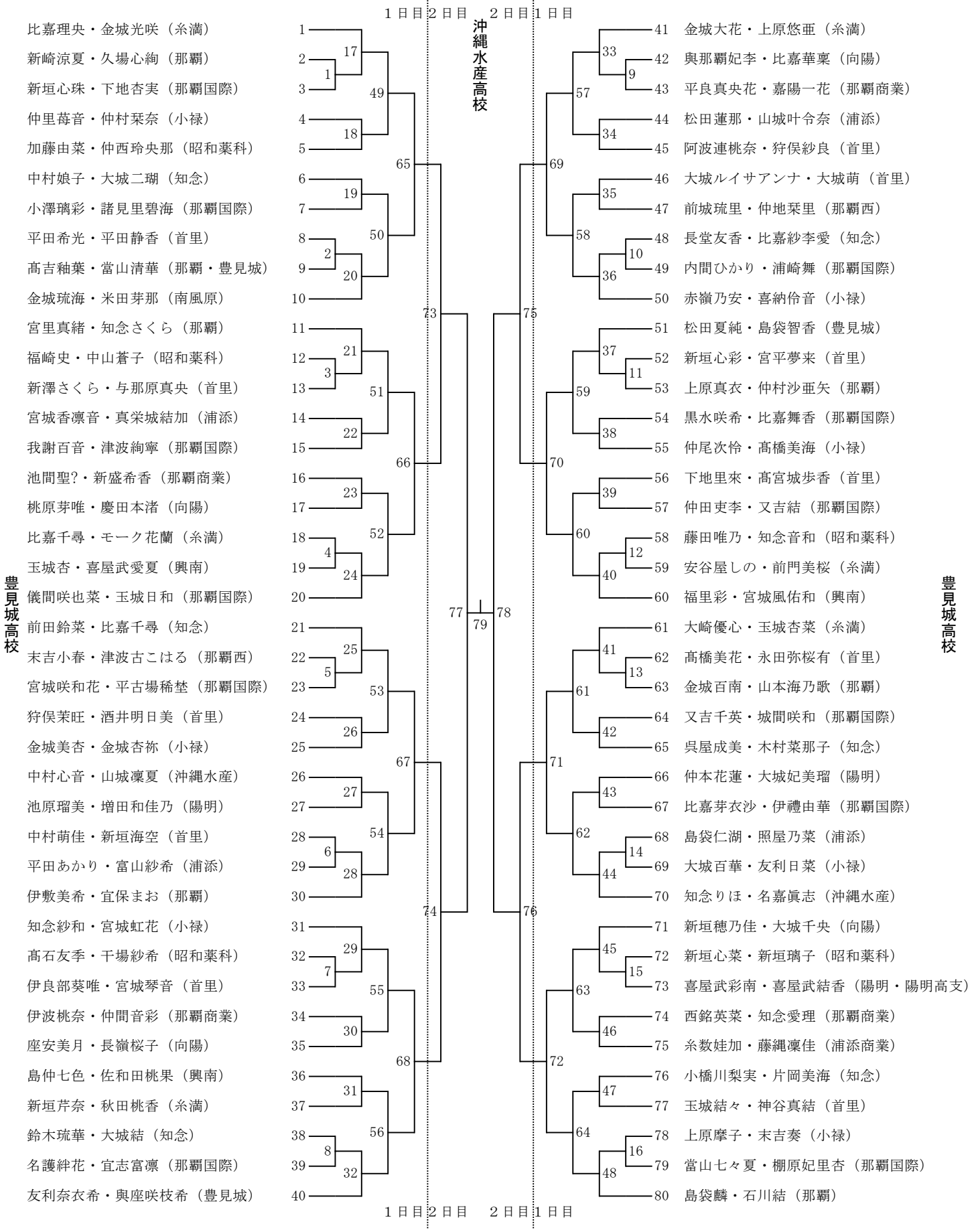
女子　令和７年１月１８日（土），１９日（日）